"Przebudowa i rozbudowa Oczyszczalni Ścieków w Legnicy w części ściekowej"

PROJEKTOWANE SCHODY ŻELBETOWE, TERENOWE
BARIERKA OCHRONNA SCHODÓW ŻELBETOWYCH, TERENOWYCH
SKALA 1:10

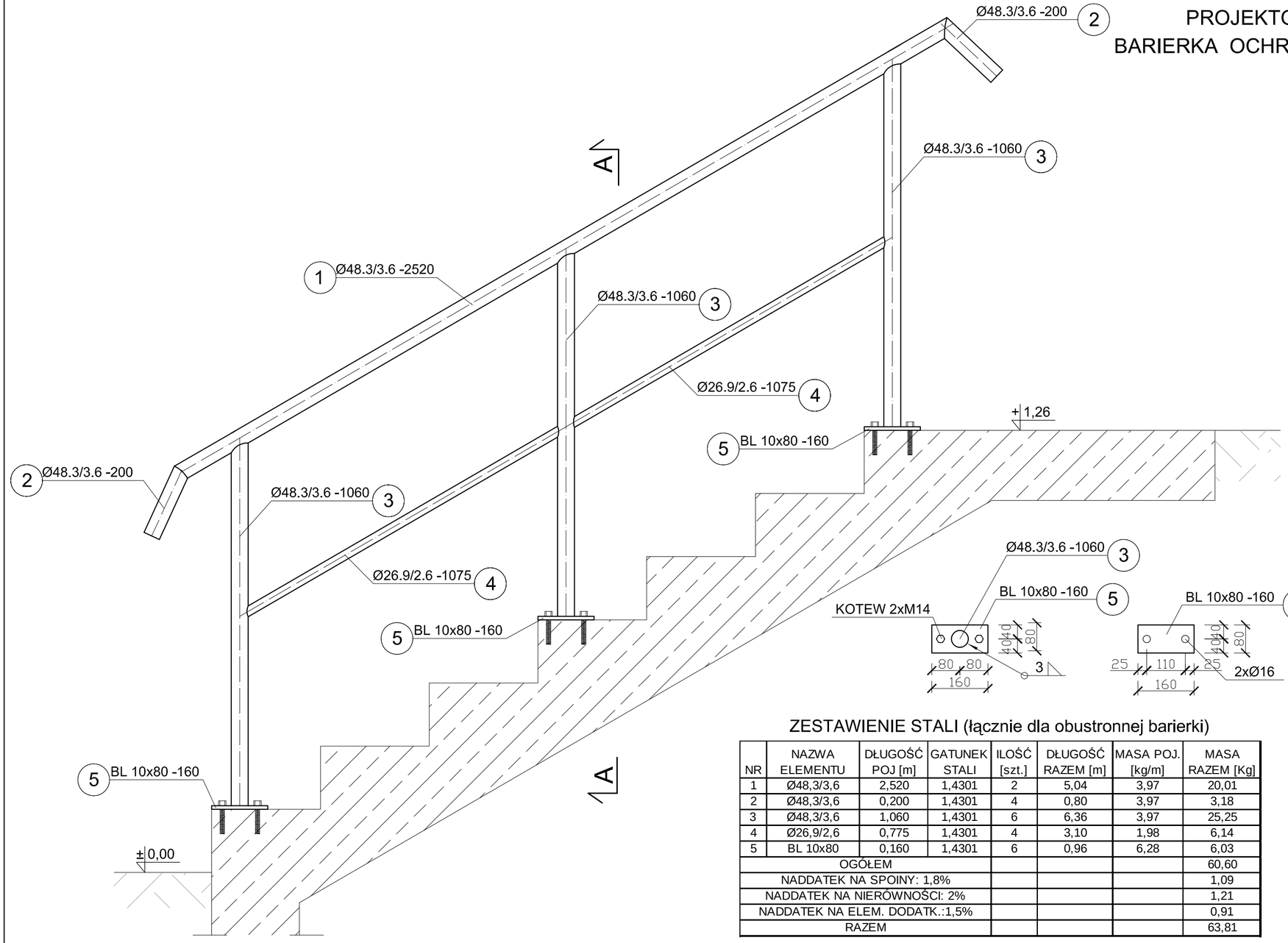

PRZEKRÓJ A-A

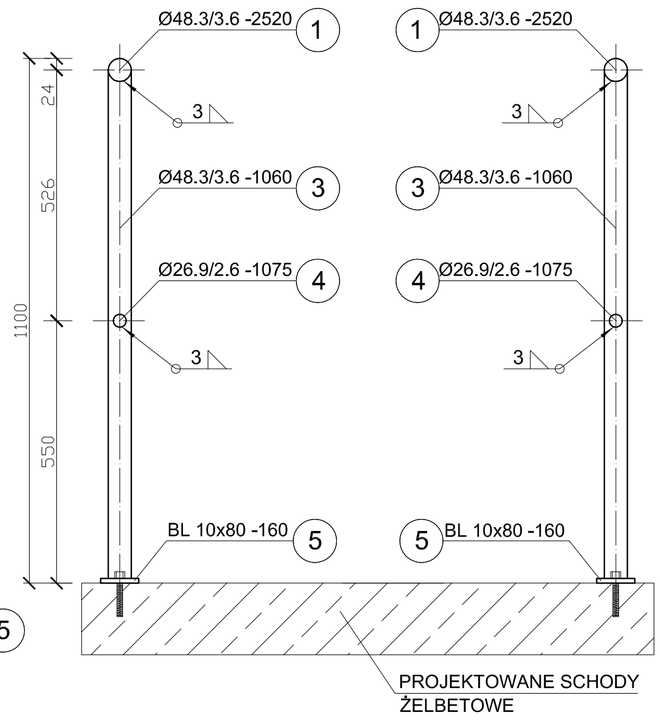

UWAGA:
Wszystkie spoiny nieopisane na rysunku wykonać jako 0,7 grubości cieńszego z łączonych elementów

ZESTAWIENIE STALI (łącznie dla obustronnej barierki)

NR	NAZWA ELEMENTU	DŁUGOŚĆ POJ [m]	GATUNEK STALI	ILOŚĆ [szt.]	DŁUGOŚĆ RAZEM [m]	MASA POJ. [kg/m]	MASA RAZEM [Kg]
1	Ø48,3/3,6	2,520	1,4301	2	5,04	3,97	20,01
2	Ø48,3/3,6	0,200	1,4301	4	0,80	3,97	3,18
3	Ø48,3/3,6	1,060	1,4301	6	6,36	3,97	25,25
4	Ø26,9/2,6	0,775	1,4301	4	3,10	1,98	6,14
5	BL 10x80	0,160	1,4301	6	0,96	6,28	6,03
OGÓŁEM							60,60
NADDATEK NA SPOINY: 1,8%							1,09
NADDATEK NA NIERÓWNOŚCI: 2%							1,21
NADDATEK NA ELEM. DODATK.:1,5%							0,91
RAZEM							63,81

ESKO-CONSULTING Sp. z o.o.
ul. Ślężna 112/38, 53-111 Wrocław
BIURO: ul. Sikorskiego 19, 65-454 Zielona Góra
tel. (68) 451-85-86, fax (68) 451-85-85
e-mail: sekretariat@esko.org.pl

ESKO CONSULTING

Branża:	ARCHITEKTONICZNA I KONSTRUKCYJNA		
Nazwa zamówienia:	Przebudowa i rozbudowa Oczyszczalni Ścieków w Legnicy w części ściekowej		Skala: 1:10
Tytuł rysunku:	PROJEKTOWANE SCHODY ŻELBETOWE, TERENOWE Barierka ochronna schodów żelbetowych, terenowych		Nr rys.: 86/PW
Projektował:	mgr inż.Władysław Hołysz	Upr. bud. 49/92/ZG do projektowania bez ograniczeń w spec. konstr.-budowlanej	podpis:
Opracował:	mgr inż. Barbara Żok		podpis:
Sprawdził:	mgr inż. Marcin Sobczyk	Upr. bud. LBS/0081/P00K/08 do projektowania bez ograniczeń w spec. konstr.-budowlanej	podpis: